KOD	A	B	C	D	E	F	G	H	I	J	K	L	M	N	O
AÇIKLAMA	BUAT KAPAGI	KAVELA	RAFİX MİL	METAL L	RAY	HETTICH MENTESE	HETTICH TABAN	CIVATA M8*30 YHB	VİDA 3.5X16 YHB	VİDA 3.5X25 YHB	VİDA 3.5X35 YHB	MINIFIX MİLİ	MINIFIX GÖVDE	MINIFIX KAPAMA	ÇİFT TARAFLI MİNİFİX
ADET	1	20	14	3	1 TKM	4	4	4	23	3	12	34	42	8	4
GÖRSEL				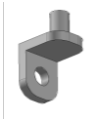											

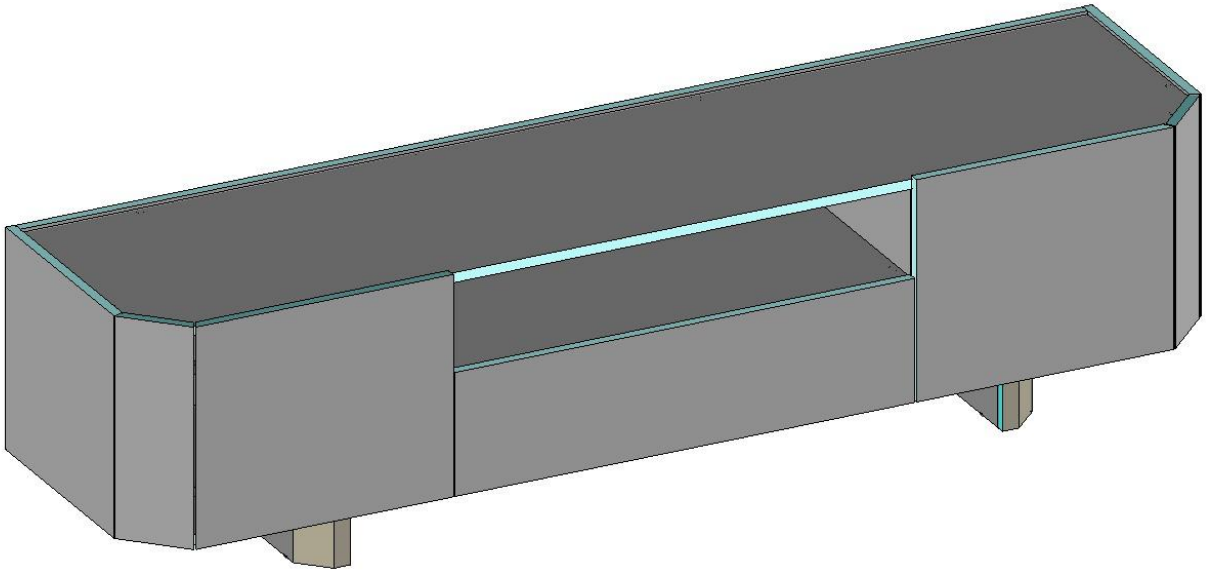

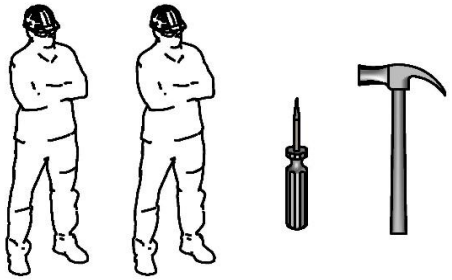

PTR11TV791 PATRIZIA TV ÜNİTESİ	Tepe Home®	1

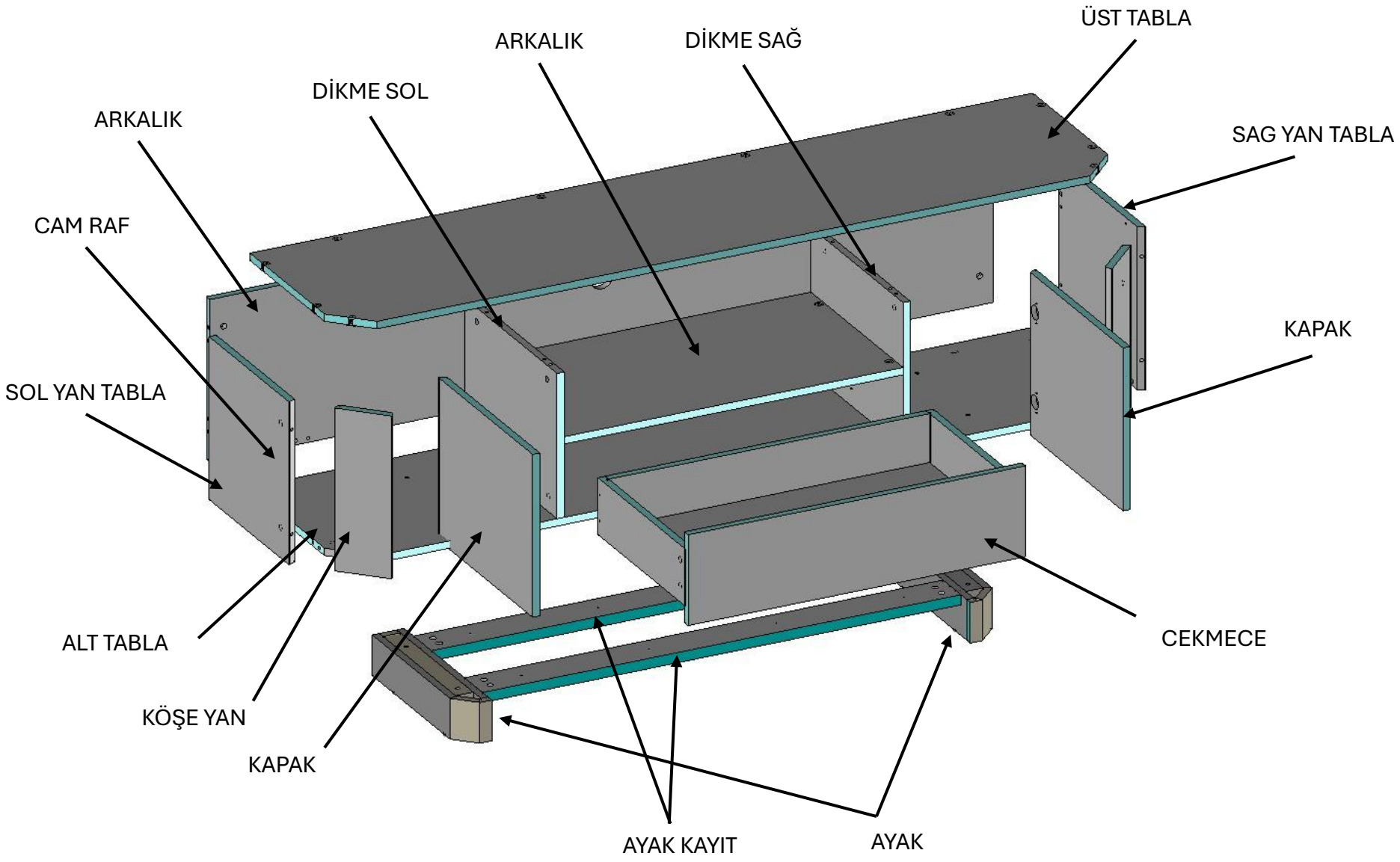

PTR11TV791 PATRIZIA TV ÜNİTESİ	Tepe Home	2

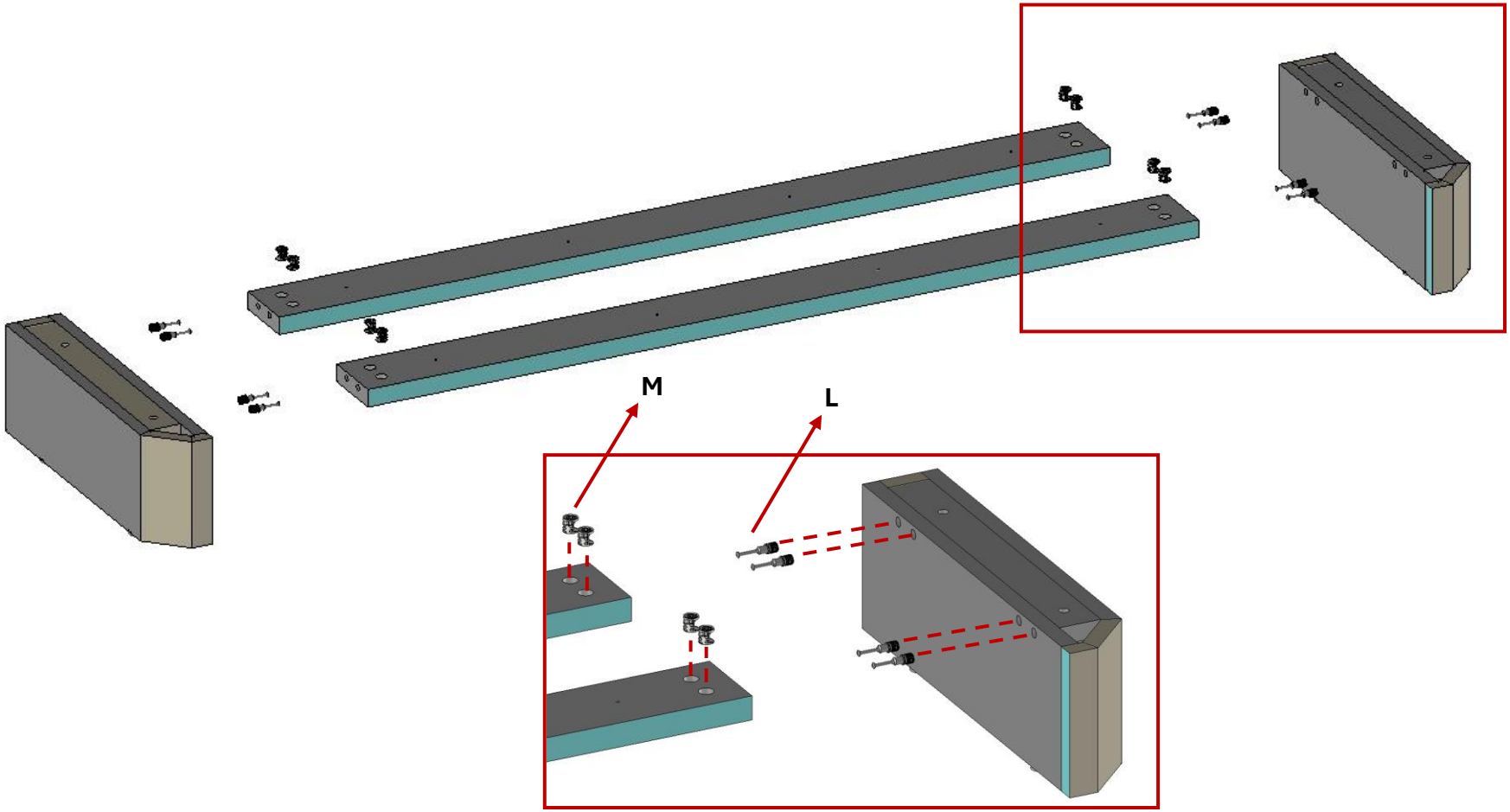

Ayak Kayıtlarına Minifix Gövde(M), Ayaklara Minifix Mili(L) yerleştirilir. Ayak ve Kayıt montajlanır.

Alt Tabla alt yüzeyinde bulunan zamak dübel üzerinde hizalanarak montajlı ayak yerleştirilir. İlk olarak M8x30 YHB(H) Cıvata sıkılır. Ayak sabitlendikten sonra kayıtlar 3.5x35 Vida(K) ile sabitlenir.

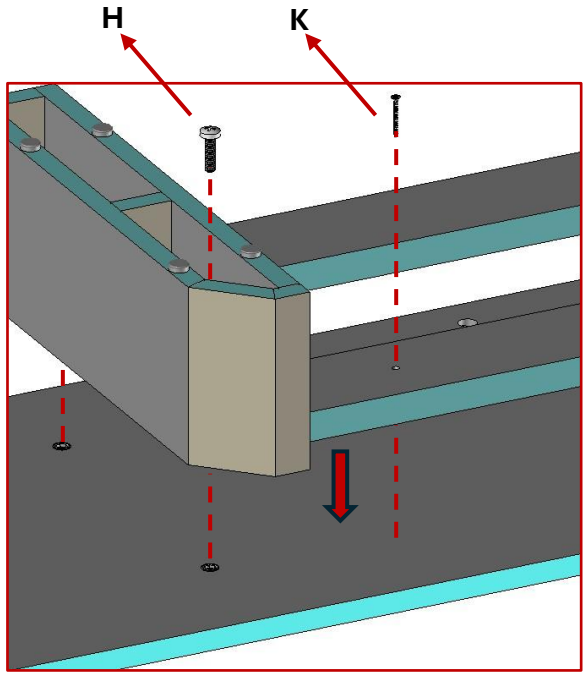

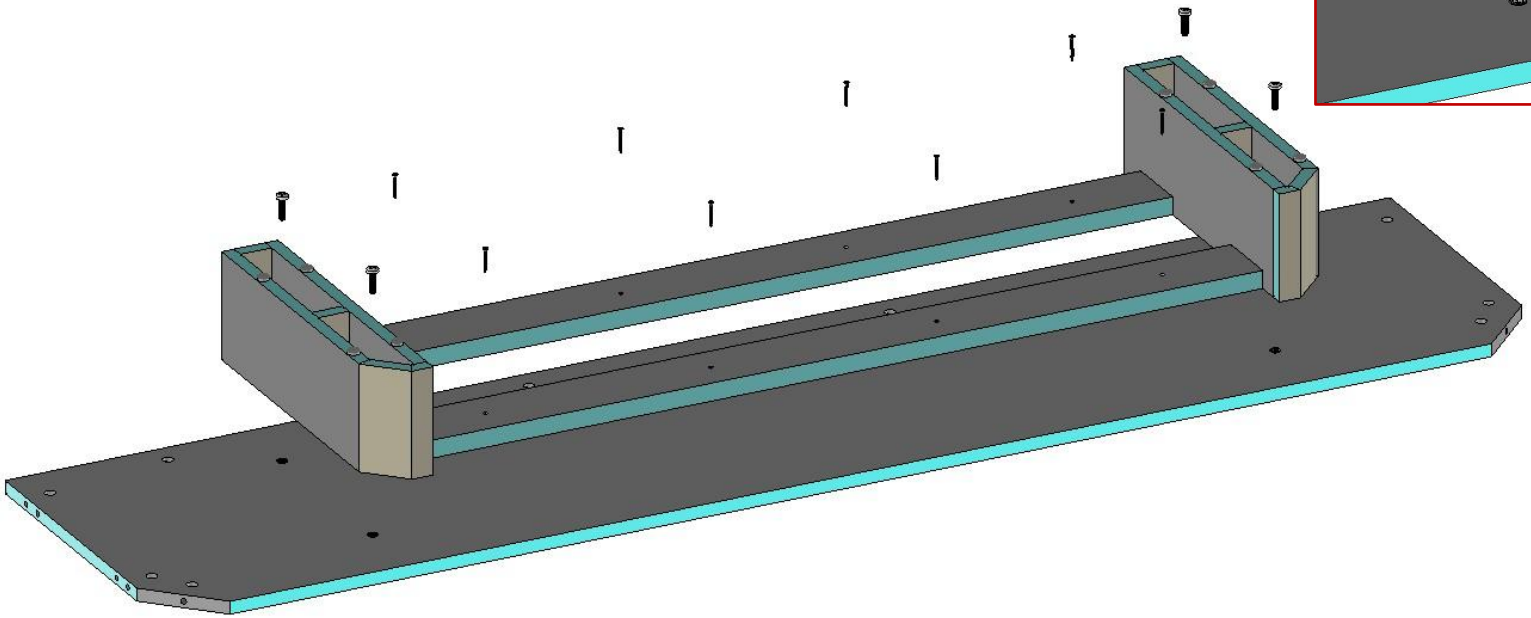

Alt tabla, ters cevrilir ve Arka tabla Minifix Gövde(M), Minifix Mili(L) ve Kavela(B) ile bağlanır. Arka tablaya, Buat Kapağı(A) yerleştirilir.

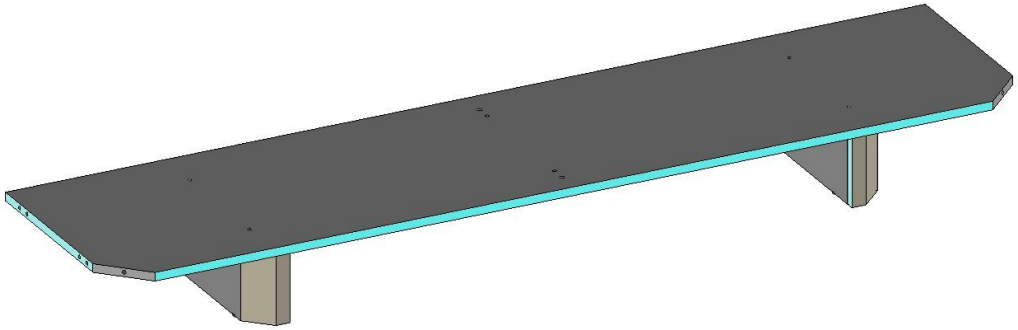

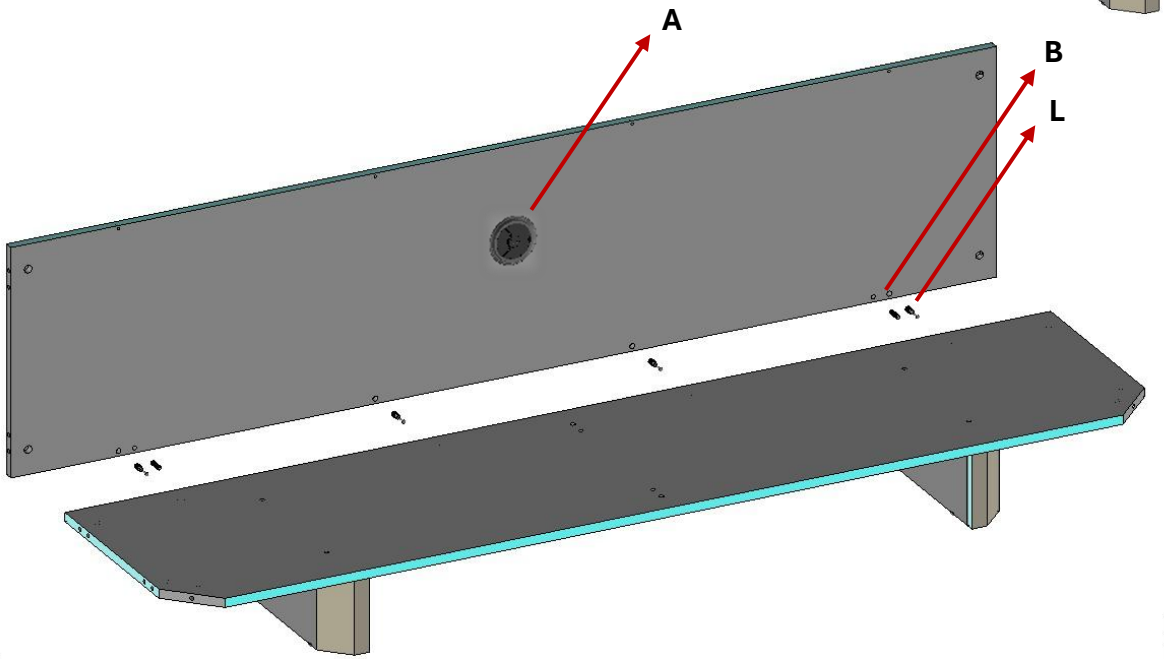

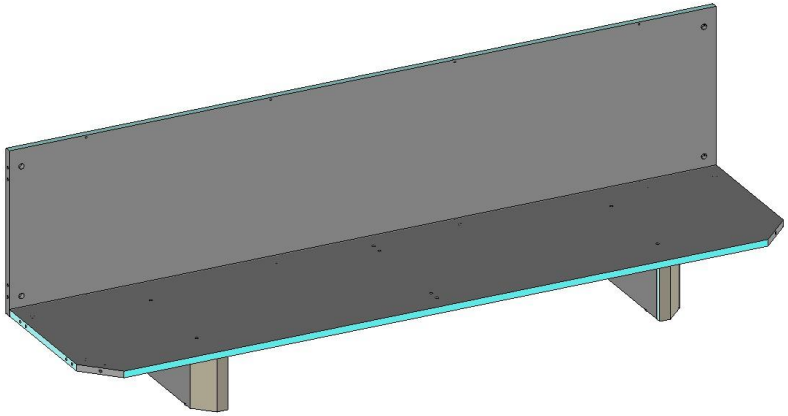

Sağ ve Sol Yan Tablalar, Köse Tablaları ile Çift Taraflı Minifix(O) ile montajlanır.

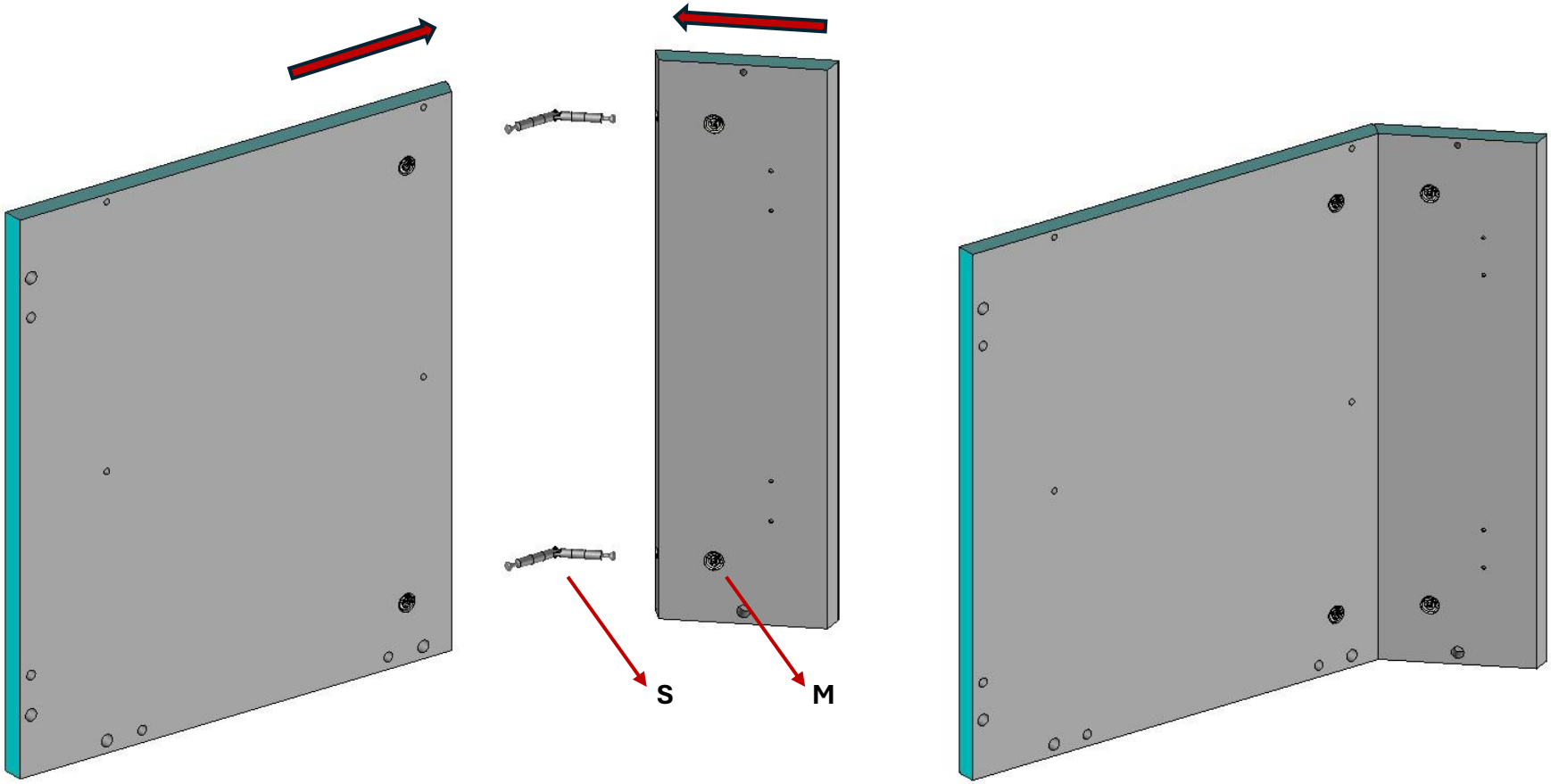

Montajlanmış Yan Tablalar yüzeyine Minifix Mili(L) ve Kavela(B) yerleştirilir. Arka ve Alt tablaya montajlanır. Minifix Gövde(M) sıkılarak sabitlenir.

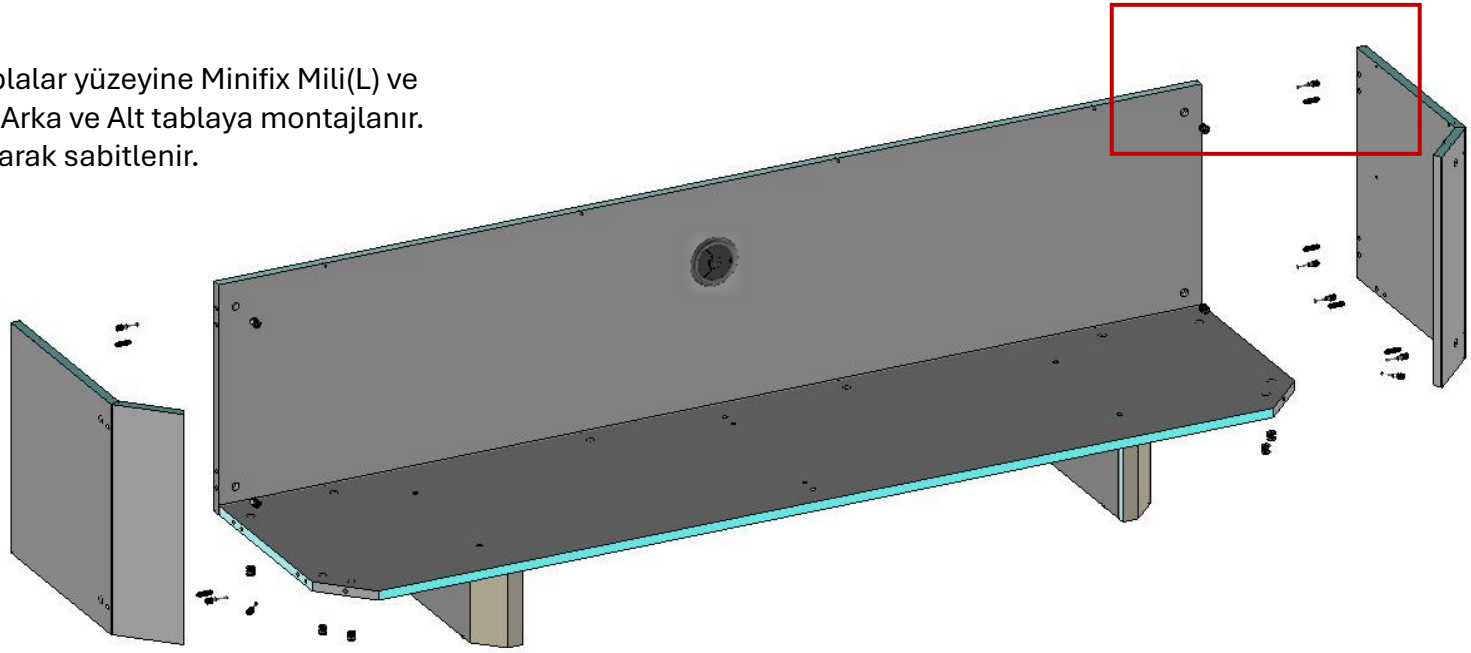

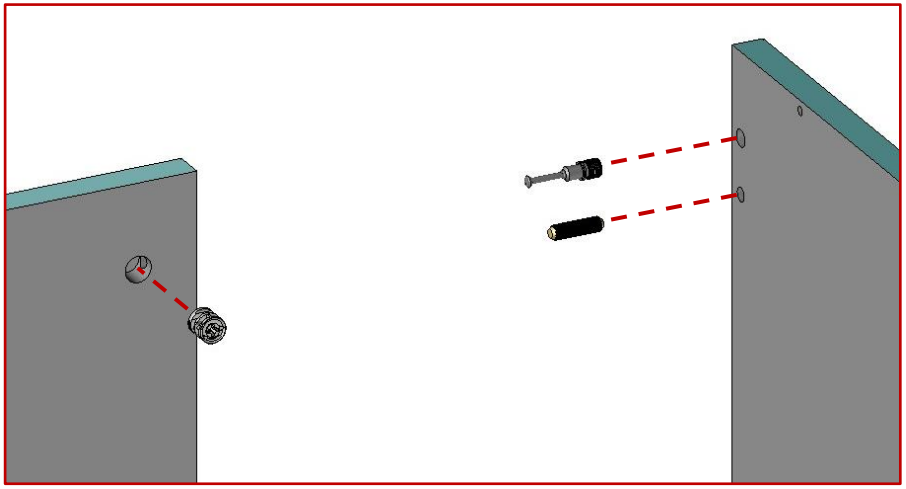

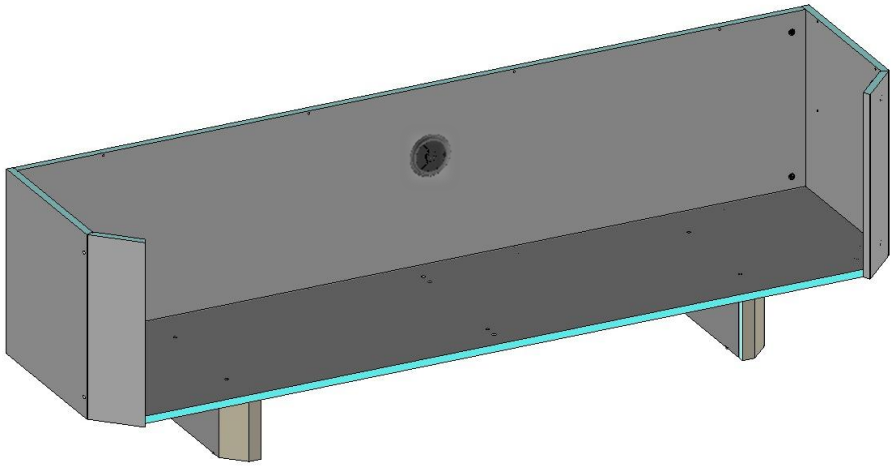

Gövde iç yüzeylerine Rafix Mil(C) takılır.

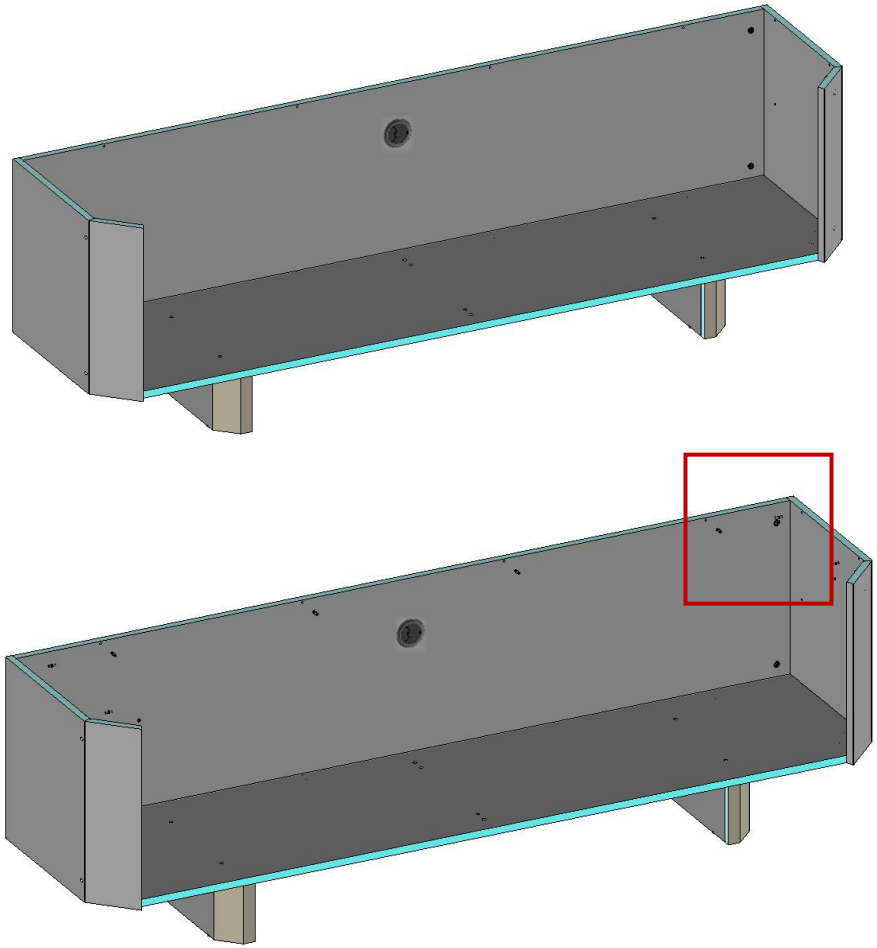

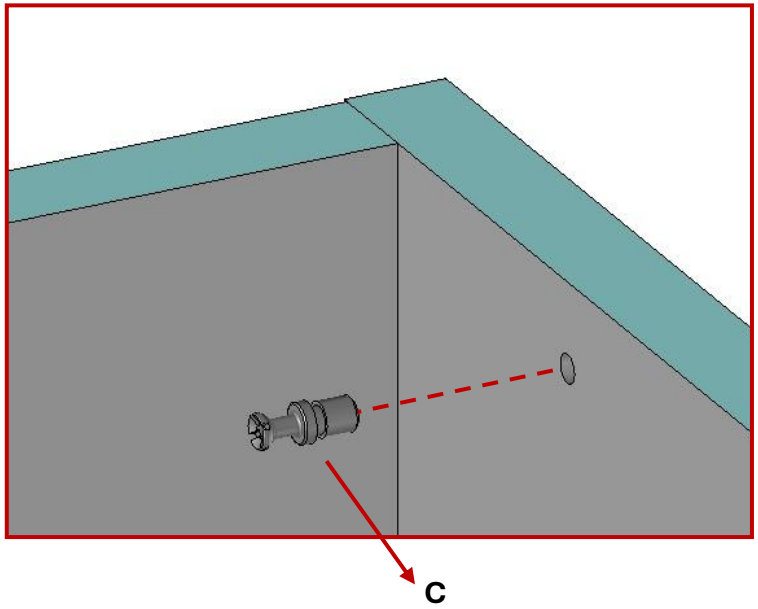

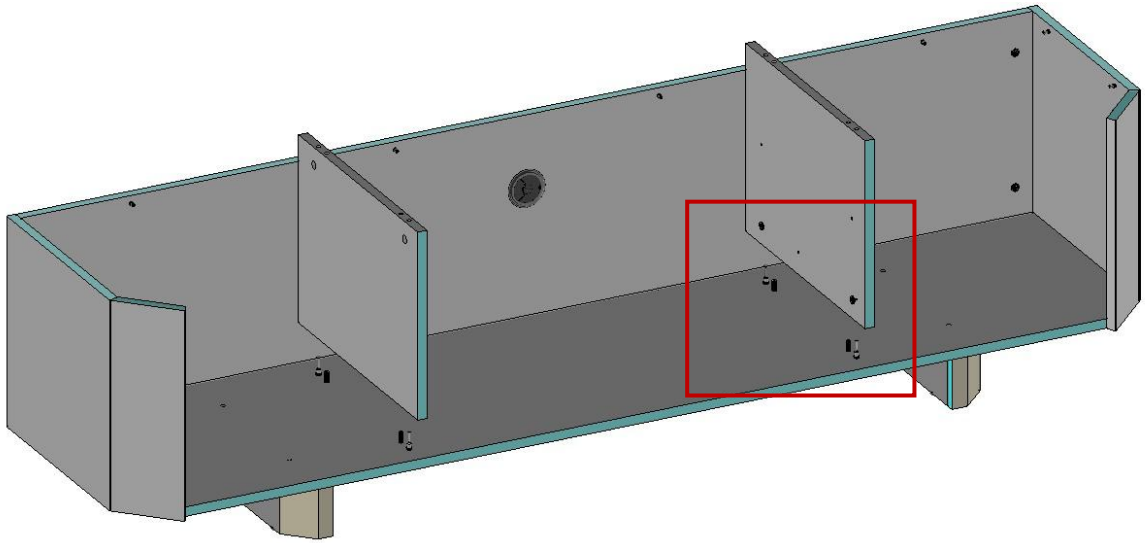

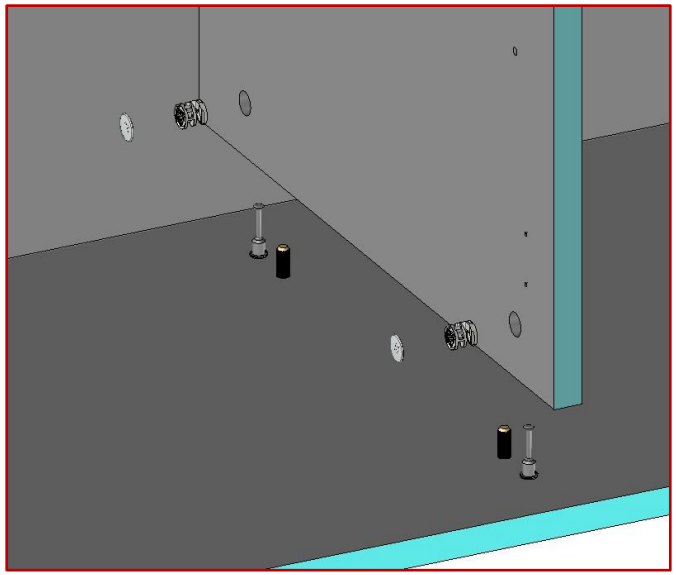

Alt Tabla yüzeyine Minifix Mili(L) ve Kavela(B) yerleştirilir.
Dikmeler , Alt tablaya montajlanır. Minifix Gövde(M) sıkılarak sabitlenir.

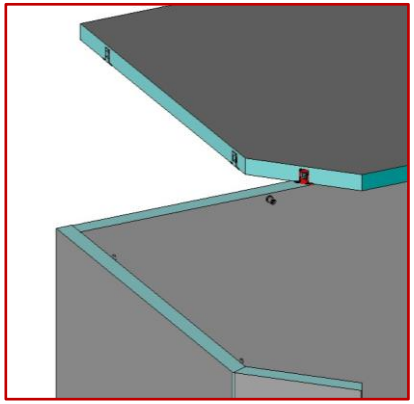

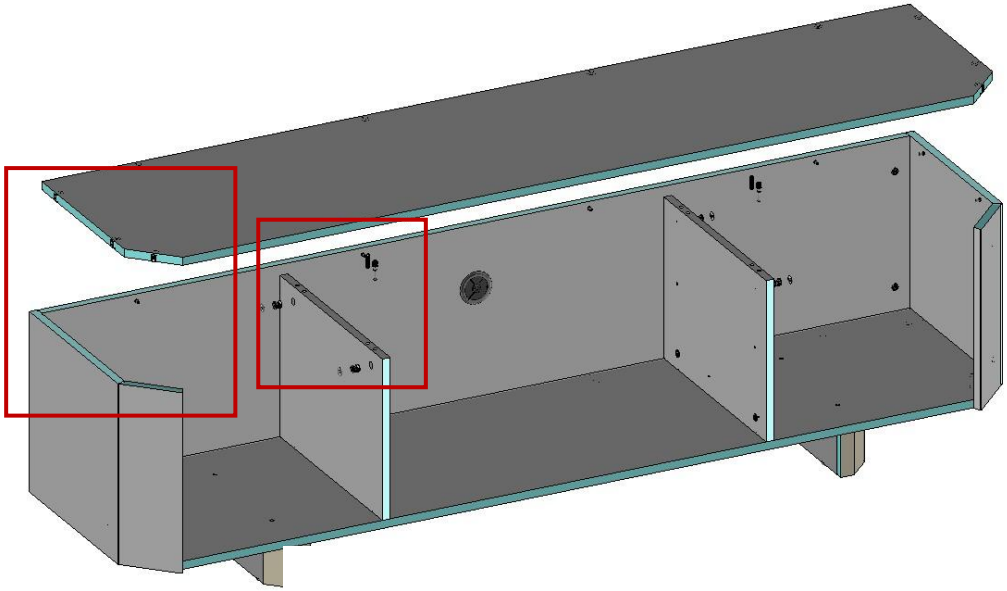

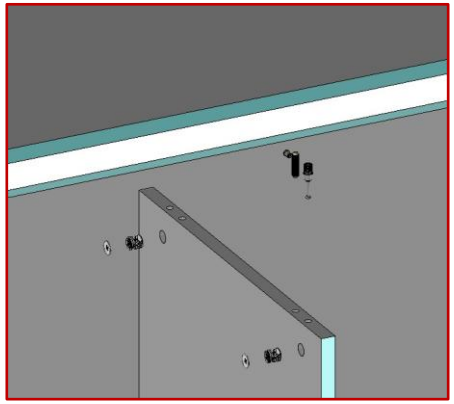

Üst Tabla iç yüzeyine Minifix Mili ve Kavela takılır. Dikme yüzeyine Minifix Gövde takılır. Üst tabla ürün üzerine yerleştirilir. Rafixler ve Minifix gövdeleri sıkılarak sabitlenir.

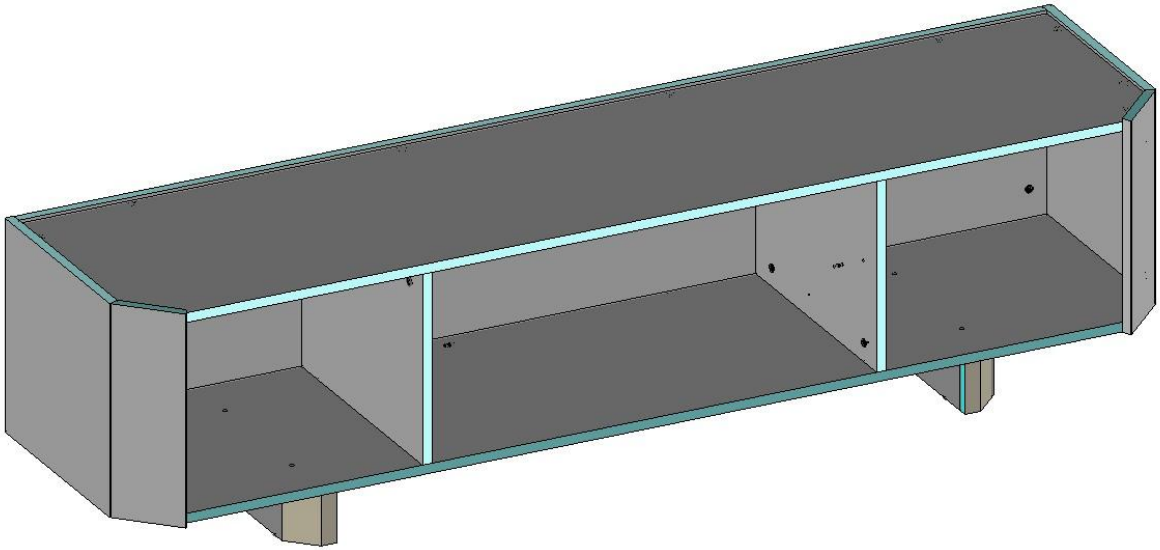

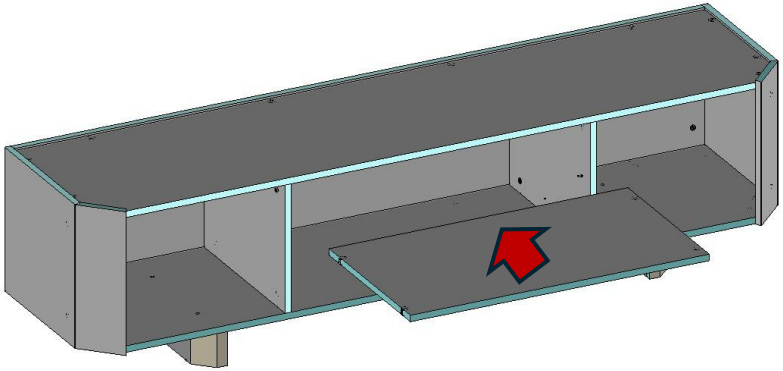

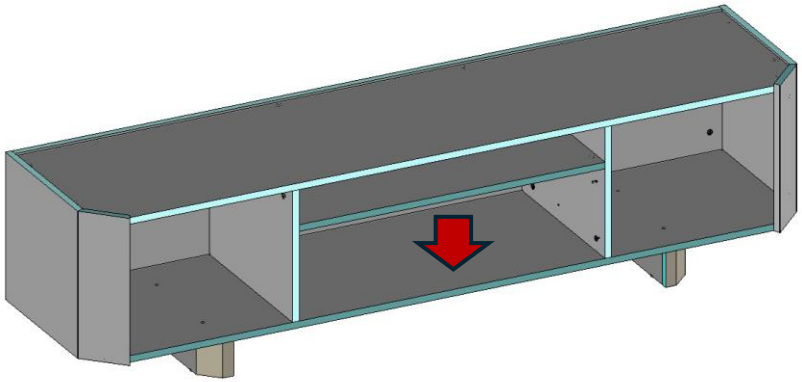

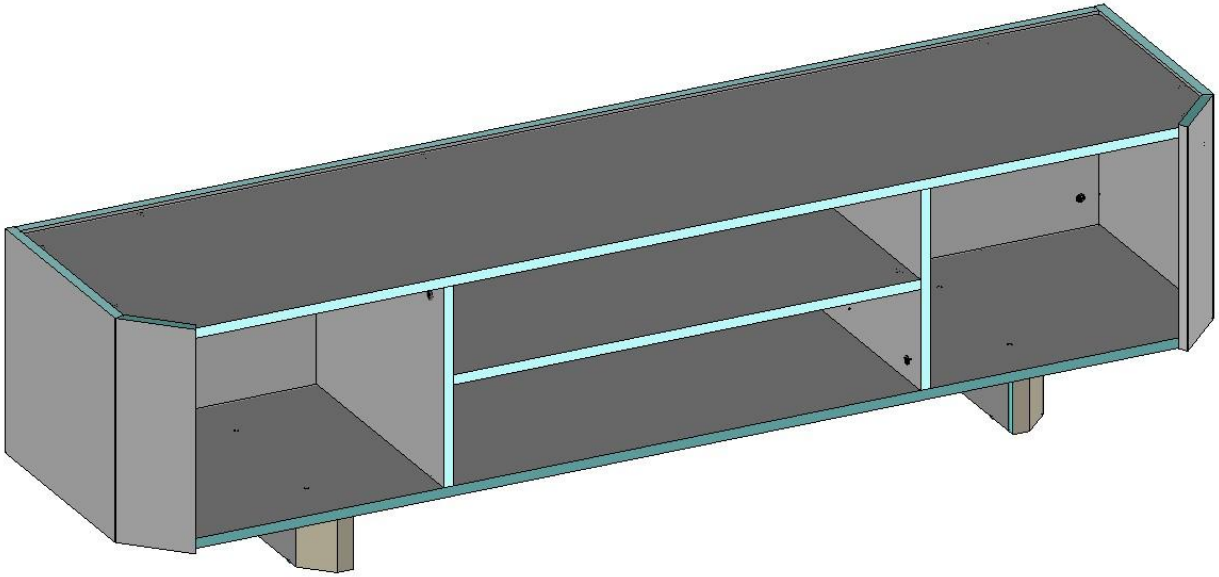

Dikme yüzeylerine Rafix Mili(C) takılır ve Raf yerleştirilir.

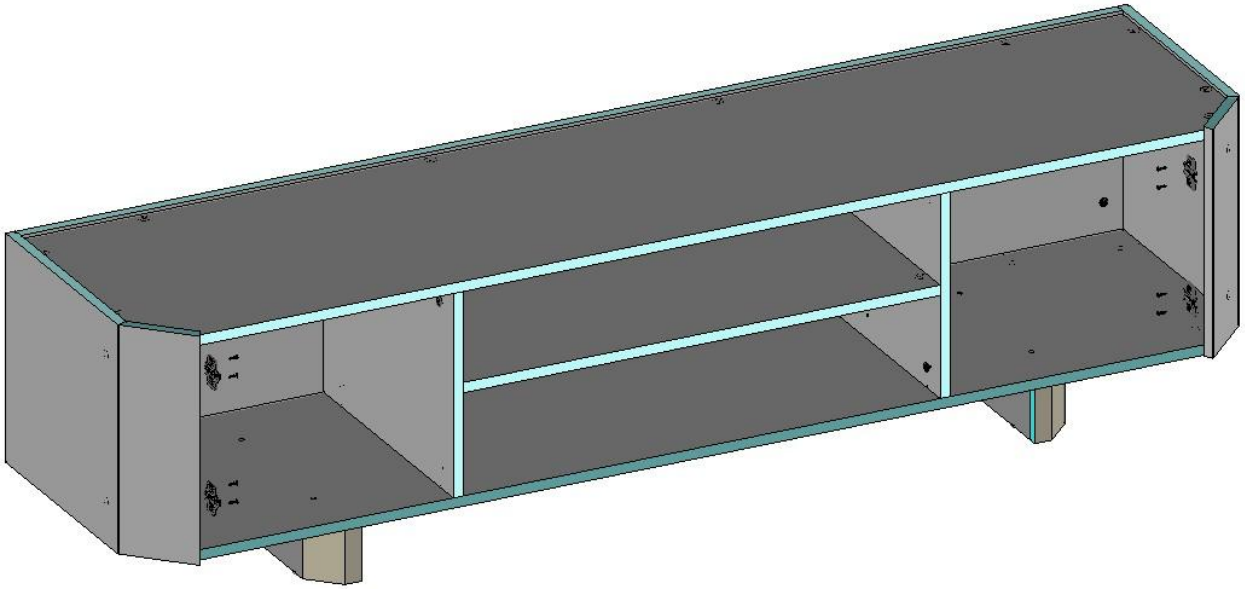

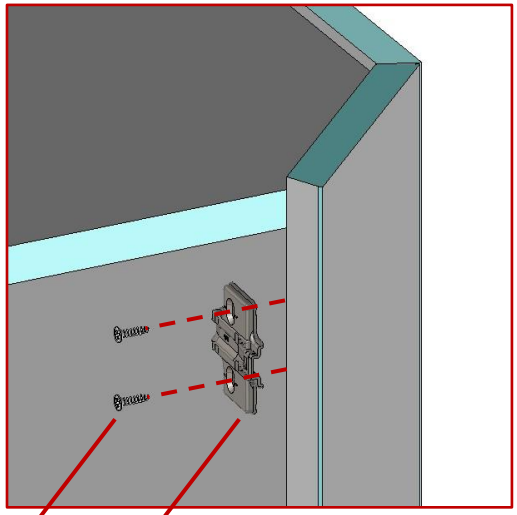

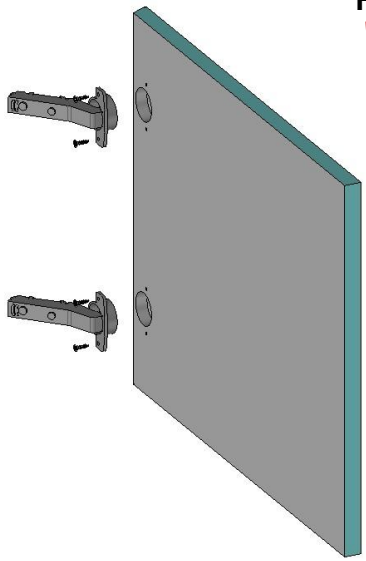

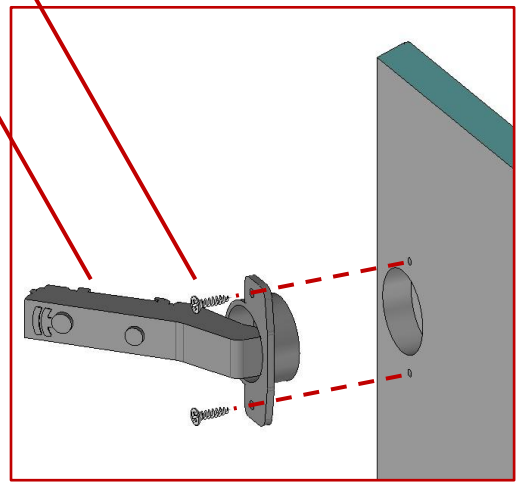

Menteşe Tabanları (G), Yan tabla ve dikmeye 3.5x16 Vida (I) ile bağlanır. Menteşeler(F) kapaklara 3.5x16 Vida (I) ile bağlanır.

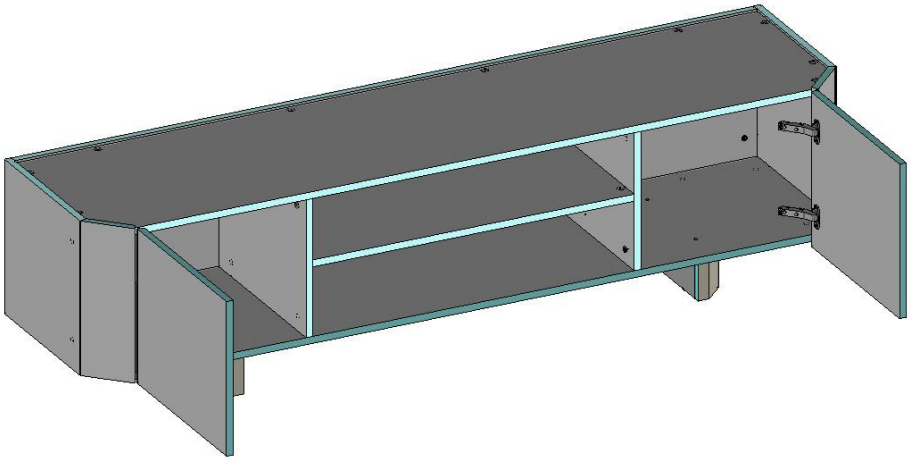

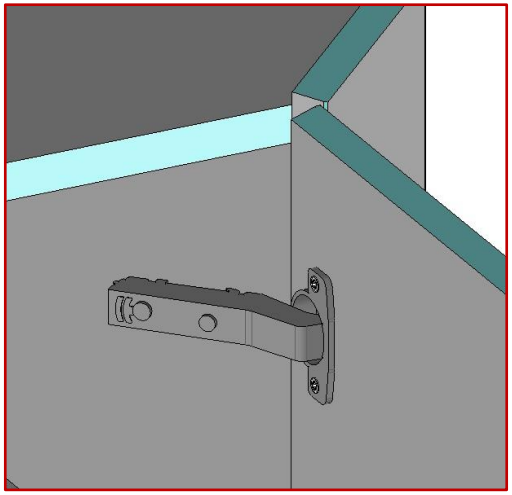

Menteşe kuyruğu ile menteşe tabanı oturtturulur. Menteşe üzerindeki cıvatalardan kapak ayarı yapılır.

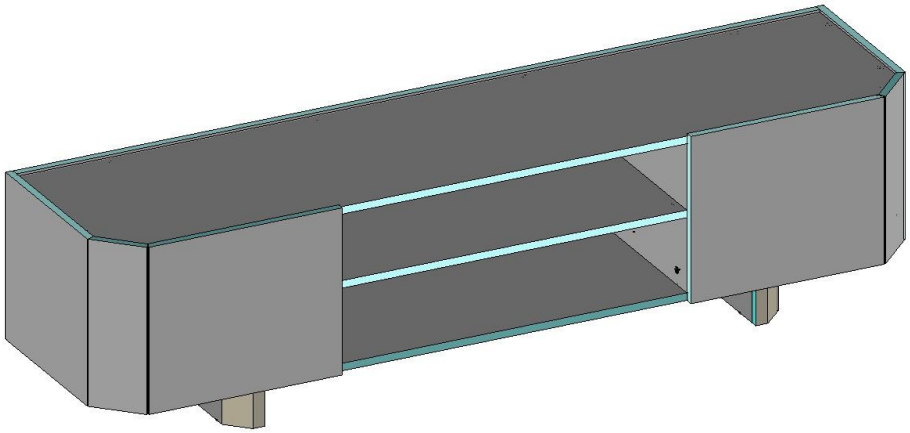

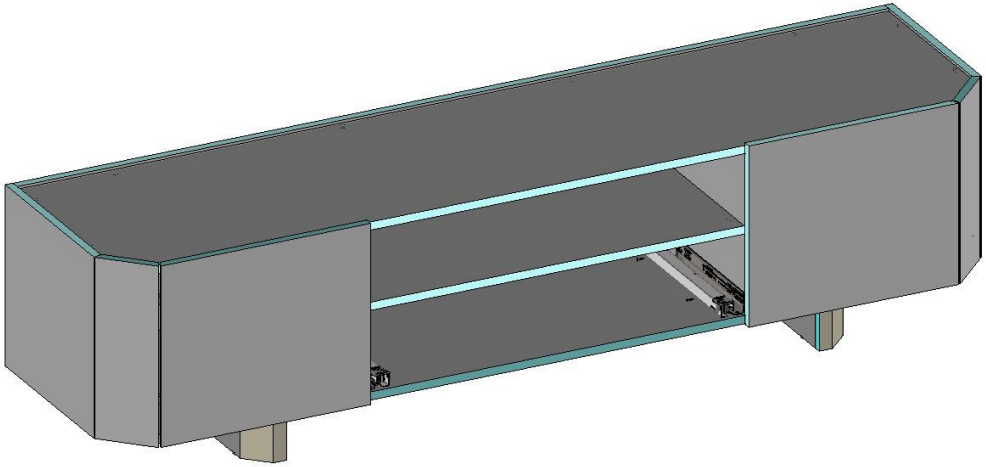

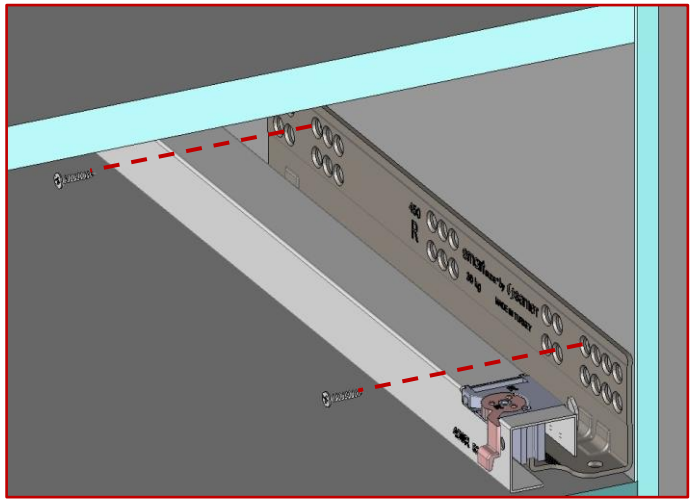

Raylar (E) belirtilen iz deliklerinden yardım alınarak 3.5x16 Vida (I) yardımı ila Yan Tabla ve Orta Dikmeye bağlanır.

CEKMECE KASASI MONTAJ

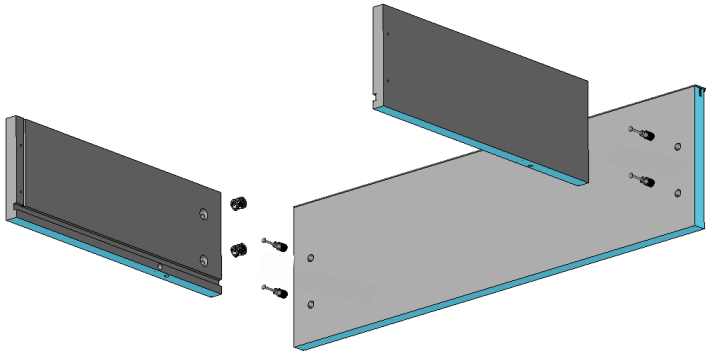

Adım 1) Çekmece klapasına çekmece yanları minifix ile bağlanır.

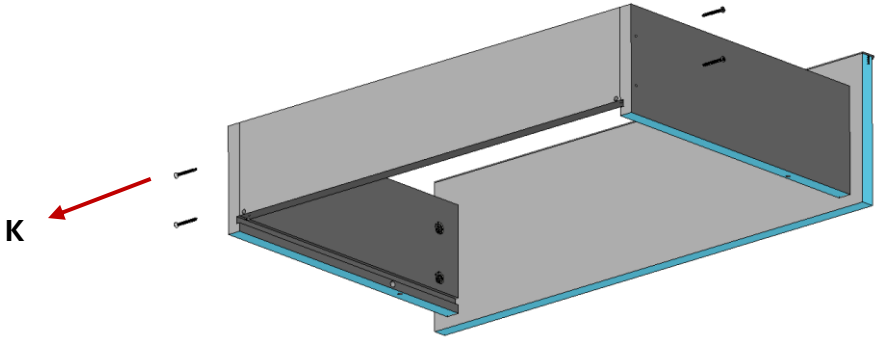

Adım 2) Çekmece arkalığı kanaldan geçirilir. 3.5x35 Vida (K) yan tablalar ile sıkılır

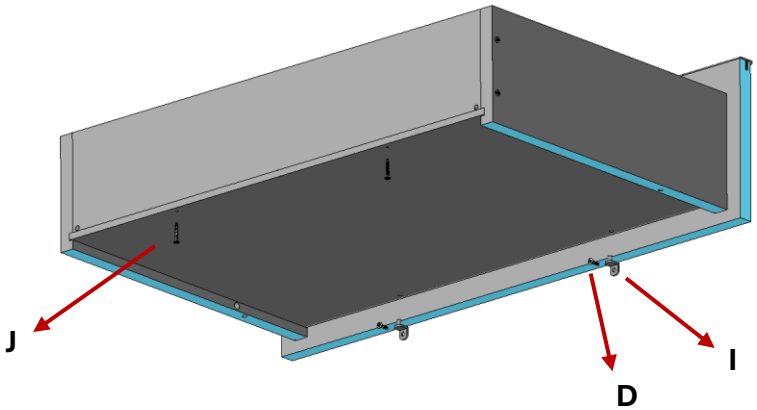

Adım 3) Çekmece tabanı kanaldan geçirilerek bağlanır. Çekmece klapası ile Metal L (D) ve 3.5x16 (I) vida ile bağlanır.

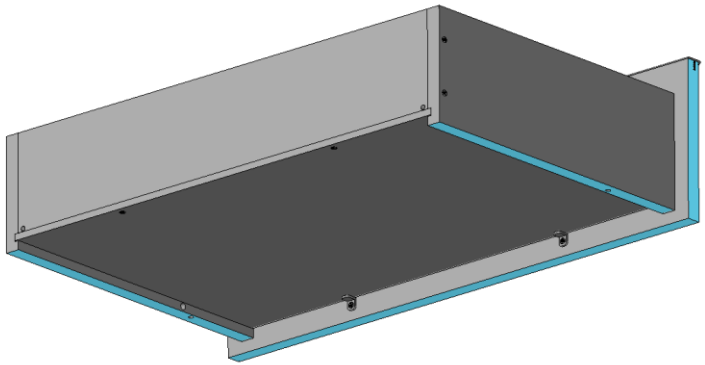

Adım 4) Çekmece tabanı ile çekmece arka 3.5x25 Vida (J) ile bağlanır.

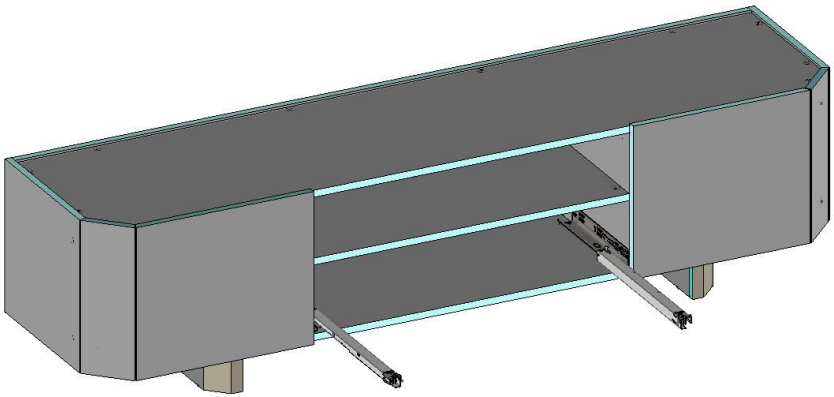

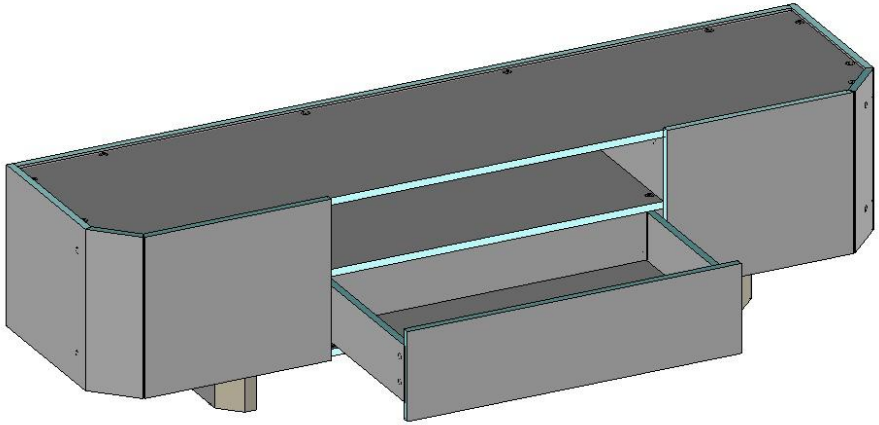

Ray üzerindeki hareketli parça öne alınır. Toplanan çekmecelerin arka ve alt yüzeyinde bulunan kertiklerden ray ile bağlantısı yapılır.

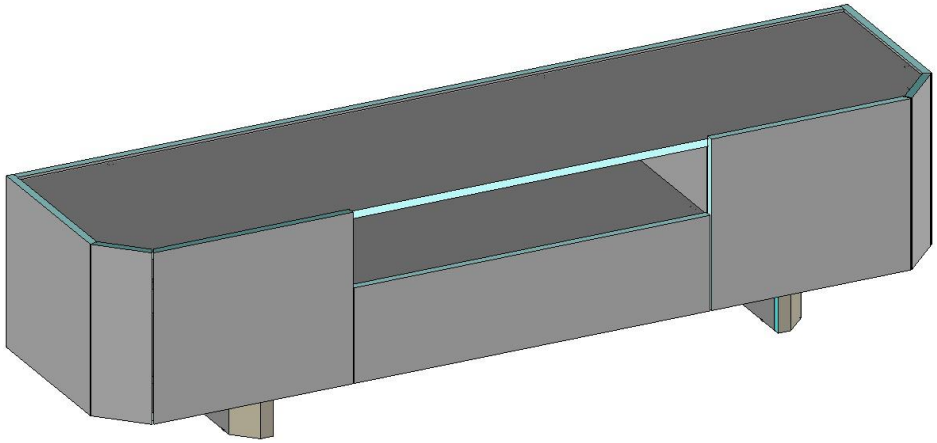

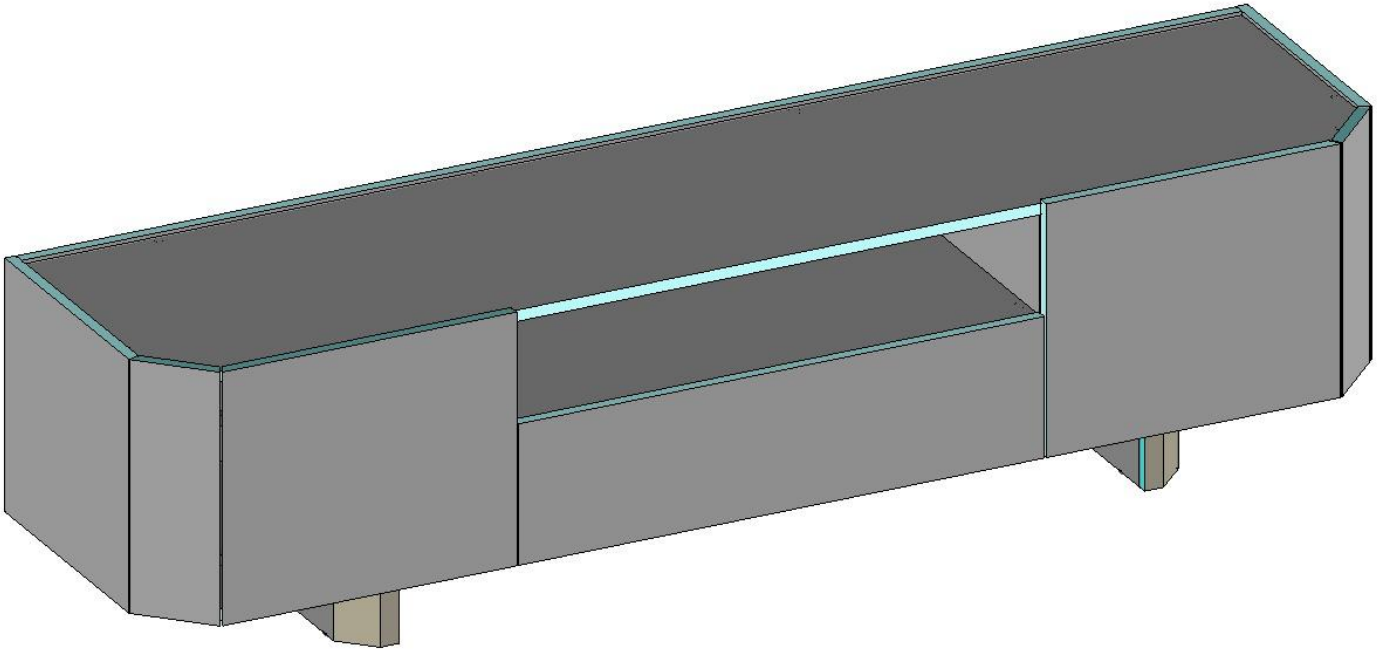

PTR11TV791 PATRIZIA TV ÜNİTESİ	Tepe Home®	17